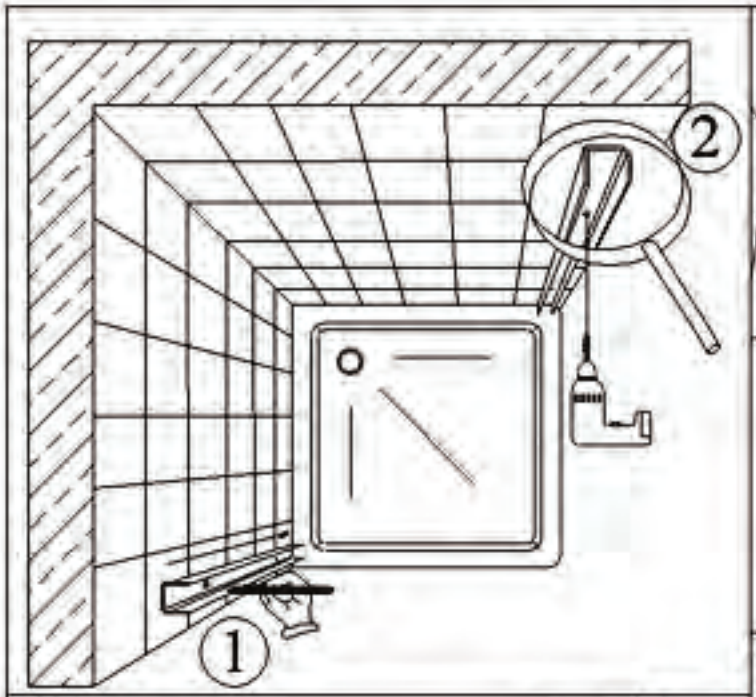

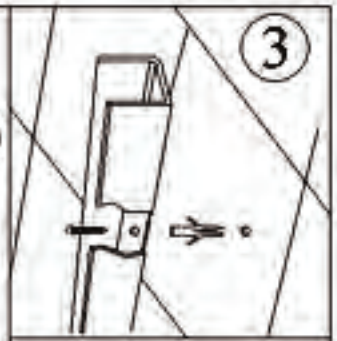

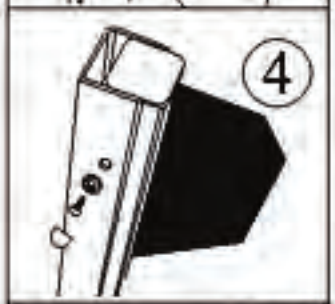

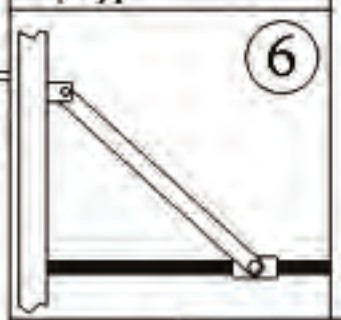

Chariton

1. POSIZIONARE I PROFILI VERTICALI AD 1 CM. DAL BORDO ESTERNO DEL PIATTO DOCCIA (A PIOMBO) E SEGNARE I FORI.
2. FORARE LE PARETI/MURI (PUNTA ø 6 MM.)
3. INSERIRE I TASSELLI, FISSARE I PROFILI (VITI 3,9X38).
4. POSIZIONARE IL BOX (CHIUSO) E DALL'INTERNO FORARE (PUNTA ø 3 MM.), FISSARE (VITI 3,9X9,5) CON RELATIVE RONDELLE E TAPPI COPRIVITE.
5. INSERIRE GLI ACCESSORI (C) CON IL PROFILO IN ALLUMINIO E SIGLLARE (SOLO ESTERNAMENTE)
6. FORARE (omm.6), INSERIRE IL TASSELLO E FISSARE IL BRACCETTO AL MURO; BLOCCARE SUL VETRO.

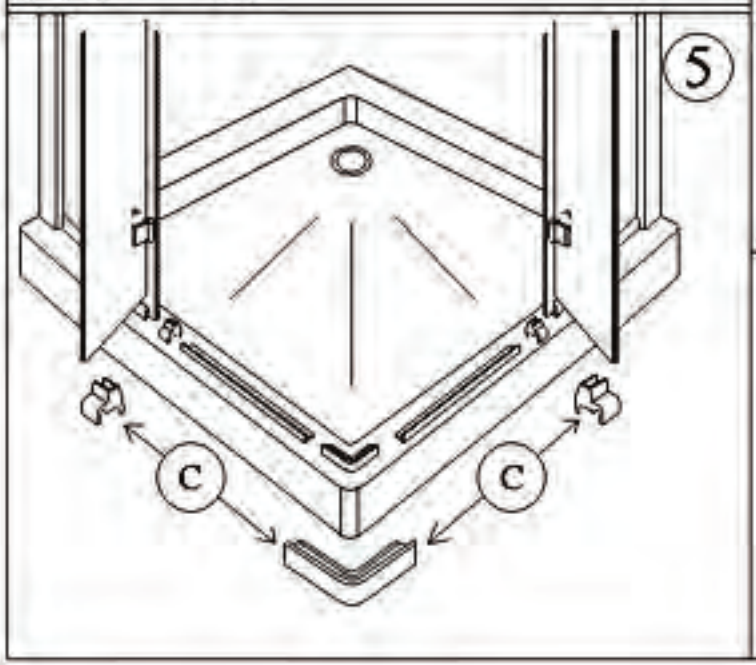

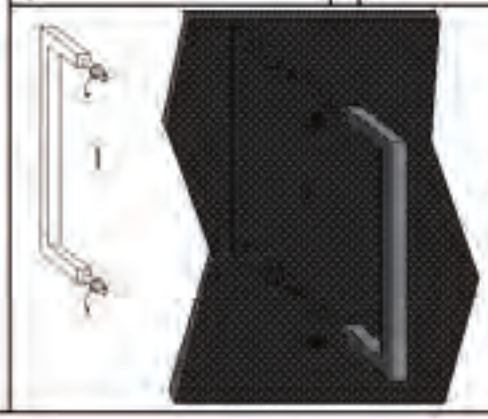

1 SVITARE I PERNI DALLA MANIGLIA

2 POSIZIONARE LA STESSA SUL VETRO E RIAVVITARE COME DA DISEGNO.

3 INSERIRE L'ALTRA MANIGLIA (INTERNAMENTE) E BLOCCARE (VITI A BRUGOLA).